Zoccoli monorelè 4 scambi certificati

4 Poles single relay sockets certified

I moduli monorelè di questa serie sono caratterizzati da:
- Dimensioni compatte e rapidità di installazione
- Configurazione morsettiera lato contatti a 3 piani
- Uscita su 4 contatti in scambio
- Estrattore per relè
- Portata nominale contatti: 7A 250V
- Segnale di comando in tensione continua o alternata
- Indicatore meccanico per bobina eccitata (default) oppure indicazione bobina eccitata mediante accessorio LED e diodo
- Tasto di prova bloccabile
- Dotati di targhetta di identificazione
- Connessioni IN. e OUT. su morsettiere a vite per conduttori dal diametro massimo 2,5mm^2
- Zoccoli certificati
- Conformità RoHS (direttiva 2002/95/EC)
- Esecuzione per aggancio su barra DIN.

Zoccoli monorelè a 4 scambi	Modulo con diodo e LED
Tipo - Type	**Tipo - Type**
ET-PCS01/24DC/4SC/G/3P ET1158 **ET-PCS01/24AC/4SC/G/3P ET1159** **ET-PCS01/110AC/4SC/G/3P ET1160** **ET-PCS01/230AC/4SC/G/3P ET1161**	**ET-MDP/DL/6-24 ET1149**

LATO BOBINA - COIL SIDE	ET1158	ET1159	ET1160	ET1161
Tensione nominale - Rated voltage	24Vdc	24Vac	115Vac	230Vac
Assorbimento nominale - Rated power consumption	DC: 0.9W	AC: 1.6VA	AC: 1.6VA	AC: 1.6VA
Range operativo - Operating range	19.2Vdc ~ 26.4Vdc	19.2Vdc ~ 26.4Vac	92Vac ~ 127Vac	184Vac ~ 253Vac
Tensione di rilascio - De-energizing voltage	≤2.4Vdc	≤4.8Vac	≤33Vac	≤72Vac

CARATTERISTICHE COMUNI - COMMON FEATURES

LATO CONTATTI - CONTACTS SIDE	
Configurazione contatti - contact configuration	4 Scambi / 4 Poles
Materiale dei contatti - contact material (standard)	AgSnIn
Nominale / Massima tensione di commutazione Rated / Max. switching voltage	250V
Minima tensione di commutazione Min. switching voltage	10V
Carico nominale - Rated load	AC1: 7A / 230VAC (VDE) AC15: 1.5A / 120 AC3: 125W (1ph motor) DC1: 6A / 24VDC DC13: 0.22A / 120VDC
Minima corrente di commutazione Min. switching current	5mA
Massima corrente di spunto Max. inrush current	12A
Corrente nominale - Rated current	7A
Max. capacità di interruzione Max. breaking capacity	AC1: 1500VA
Minima capacità di interruzione Min. breaking capacity	0.3W
Resistenza di contatto / contact resistance Max. frequenza di lavoro / Max. operating freq.	100mΩ
cicli/ora con carico nominale cycle/hour @ rated AC1 load	1200 cicli/ora cycle/hour
cicli/ora senza carico cycle/hour with no load	18000 cicli/ora cycle/hour

ISOLAMENTO - INSULATION	
Tensione nominale di isolamento Insulation rated voltage	250 VAC
Tensione nominale di picco Rated surge voltage	2500V 1.2/50us
Categoria di sovratensione Overvoltage category	II
Rigitià dielettrica - Dielectric strength Bobina-contatti / Coil-contacts Contact clearance Polo-polo / Pole-pole	 2500 VAC 1500 VAC 2000 VAC
Distanza bobina-contatti / contacts-coil distance clearance / creepage	1.6mm - 3.2mm

DATI GENERALI - GENERAL DATA	
Tempo di eccitazione - Operating time	AC coil: 10ms ; DC coils: 13ms
Tempo di rilascio - Release time	AC coil: 8ms ; DC coils: 3ms
Vita elettrica - Electrical life (cycles) Carico resistivo AC1 - Resistive load AC1	 > 5 x 10^4 7A, 230VAC (VDE)
Vita elettrica - Electrical life (cycles) Cos Φ	Cos Φ 0.5 = 3.9 x 10^4 Cos Φ 0.4 = 3.6 x 10^4 Cos Φ 0.3 = 2.75 x 10^4 Cos Φ 0.2 = 1 x 10^4
Vita meccanica - Mechanical life (cycles)	> 2 x 10^7
Temperatura ambiente - Ambient temperature operativa - operative stoccaggio - stock	 AC: -40 ~ 55°C / DC: -40 ~ 70°C -40 ~ 85°C

SCHEMA ELETTRICO

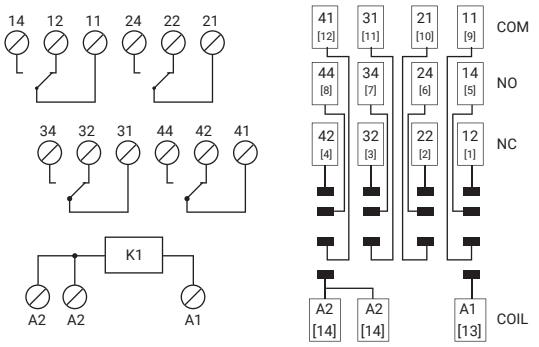

DIMENSIONI - DIMENSIONS (mm)

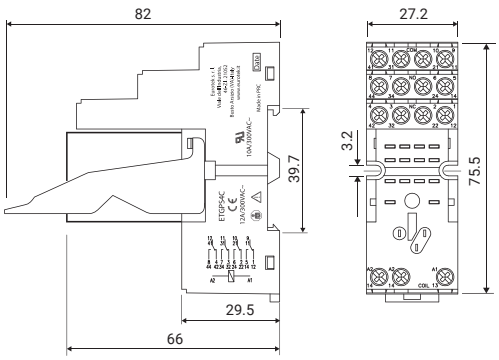

MODULO LED + DIODO
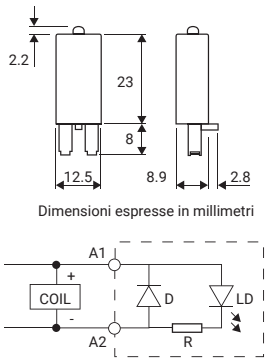
ET-MPD/DL/6-24 ET1149